# Подогреватели жидкого топлива
# Тип FPHB 3, 5 и 10

## Техническое описание

**Маркировка**
Подогреватели имеют маркировку, содержащую следующую информацию:

Например:

| | |
|---|---|
| FPHB 5 | Тип |
| 030N2058 | Кодовый номер |
| 230 V | Напряжение |
| 30-110 W | Потребляемая мощность |
| 030128 | Дата изготовления |

**Конструкция**
A Соединительный канал
B Термостат
C Корпус
D Кольцевое уплотнение
E Электрическое соединение
F Проводник тепла (не для FPHB 3)
G Теплообменник
H PTC-элемент
I Зажим

Подогреватели FPHB предназначены для горелок с расходом до 12 кг/ч, работающих на стандартном топливе вязкостью до 10 сСт. Выпускаются с различными нагревательными элементами и термостатами для выбора времени и температуры нагрева.

**Характеристика и область применения**
- Стандартные виды топлива с вязкостью до 10 сСт. (при 20$^0$ C).
- Расход до 12 кг/ч.
- Макс. температурные ограничения
- Улучшеное распыление
- Высокая средняя эффективность горелки

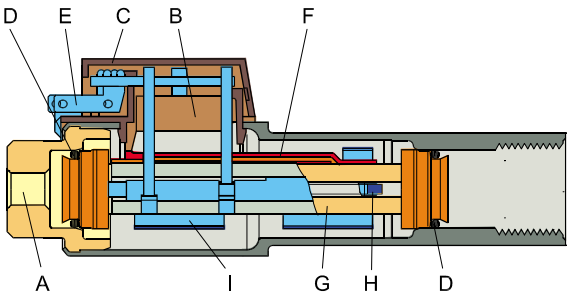


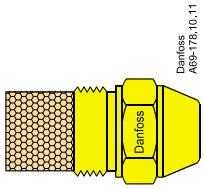


## Назначение

*Холодный запуск*
При включении напряжение подается на нагревательный PTC-элемент и топливо в теплообменнике начинает нагреваться до температуры включения термостата подогревателя (см. таблицу ниже). Далее горелка запускается в нормальном режиме.

*Нормальный запуск*
Если температура топлива в подогревателе выше температуры отключения термостата подогревателя, то горелка запускается сразу.

*Эксплуатация*
Если температура топлива низкая, а скорость высока (относительно расхода подогревателя), то термостат подогревателя может выйти из строя. Во избежании этого, используются блоки управления с функцией задержки.

**Электрическое соединение**

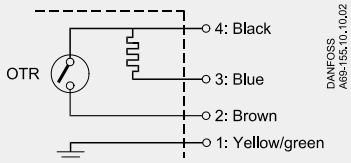


OTR: Термостат подогревателя

**Время и температура нагрева**

| Тип | PTC | Термостат 60/32 и 60/45 | | Термостат 73/60 | |
|---|---|---|---|---|---|
| | | Время нагрева в секундах | Температура на выходе °C | Время нагрева в секундах | Температура на выходе °C |
| FPHB 3 | 40 | 80 | 23 | – | – |
| FPHB 5 | 50 | 129 | 44 | – | – |
| | 70 | 73 | 26 | 130 | 39 |
| | 120 | 49 | 25 | 78 | 37 |
| FPHB 10 | 2 × 50 | 115 | 37 | – | – |
| | 2 × 70 | 89 | 35 | 125 | 60 |
| | 2 × 120 | 62 | 35 | 87 | 45 |

В таблице приведены усредненные данные измеренные при холодном запуске.
Примечение: PTC-элемент работает при предварительной продувке.

## Техническая информация

| | | FPHB 3 | FPHB 5 | FPHB 10 |
|---|---|---|---|---|
| Номинальное напряжение*) | | 230 В, 50/60 Гц | | |
| Контактная нагрузка, термостат | | 10(3) 250 В | | |
| Максимально допустимое давление | бар | 30 | | |
| Производительность | кг/ч | макс. 3 | макс. 6 | макс. 12 |
| Максимальная температура окружающей среды | °C | 105 | | |
| Температура хранения | °C | от -20 до +105 | | |
| Максимальный перепад давления | бар | 0,05 при 3 кг/ч | 0,1 при 5 кг/ч | 0,4 при 10 кг/ч |
| Рекомендованный момент затяжки | Нм | 15 - 20 | | |
| Вязкость | | макс. 10 сСт. при 20°C | | |

*) Рабочее напряжение: от 100 до 265 В, 50-60 Гц

**Температура/ Расход**

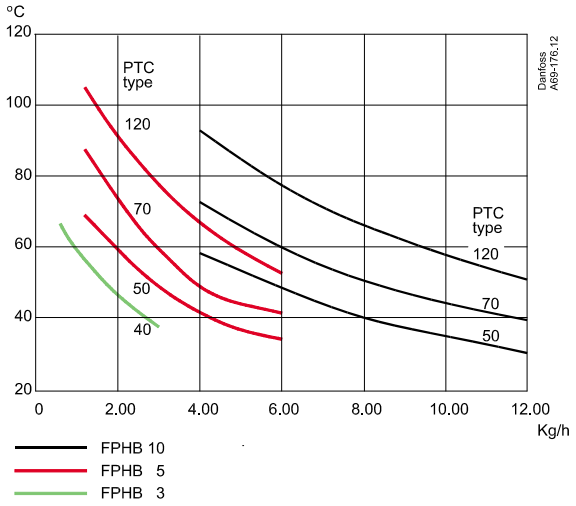


**Потребляемая мощность/ Расход**

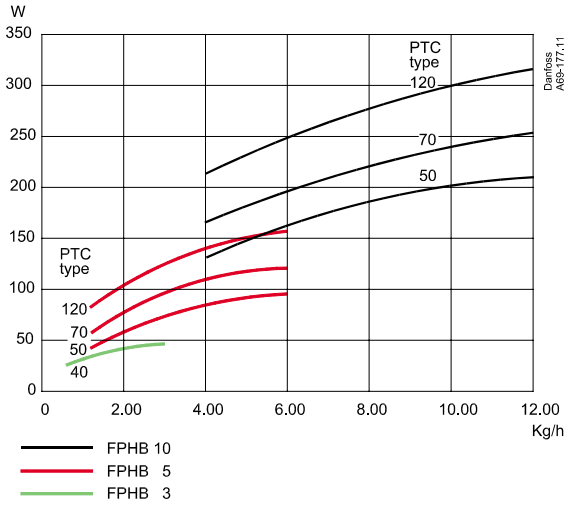


## Габаритные размеры

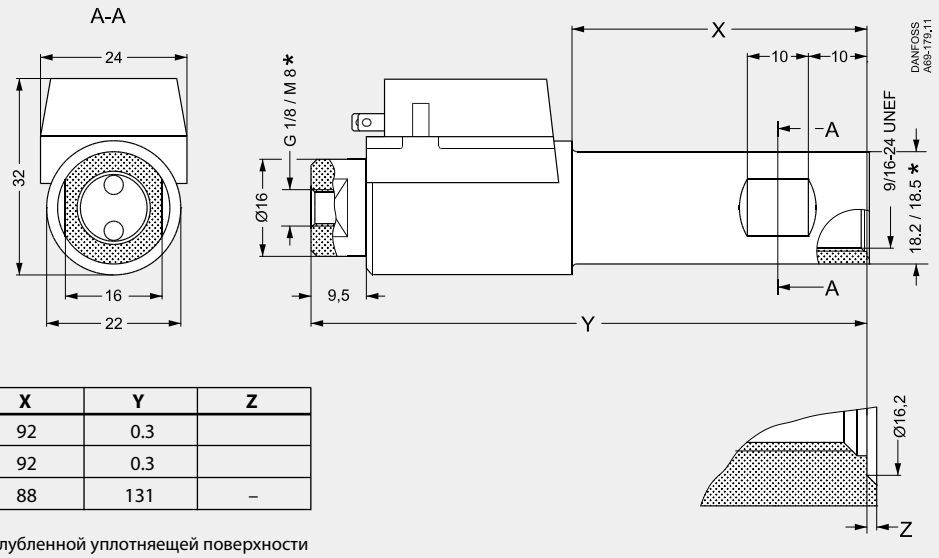


| Тип | X | Y | Z |
|---|---|---|---|
| FPHB 350 | 92 | 0.3 | |
| FPHB 550 | 92 | 0.3 | |
| FPHB 10 ** | 88 | 131 | – |

** FPHB 10 не имеет углубленной уплотняещей поверхности

Danfoss can accept no responsibility for possible errors in catalogues, brochures and other printed material. Danfoss reserves the right to alter its products without notice. This also applies to products already on order provided that such alterations can be made without subsequential changes being necessary in specifications already agreed.
All trademarks in this material are property of the respective companies. Danfoss and the Danfoss logotype are trademarks of Danfoss A/S. All rights reserved.



Produced by Danfoss G1 Communication 04.08 FO/Bi.na